26051
OH-51/1

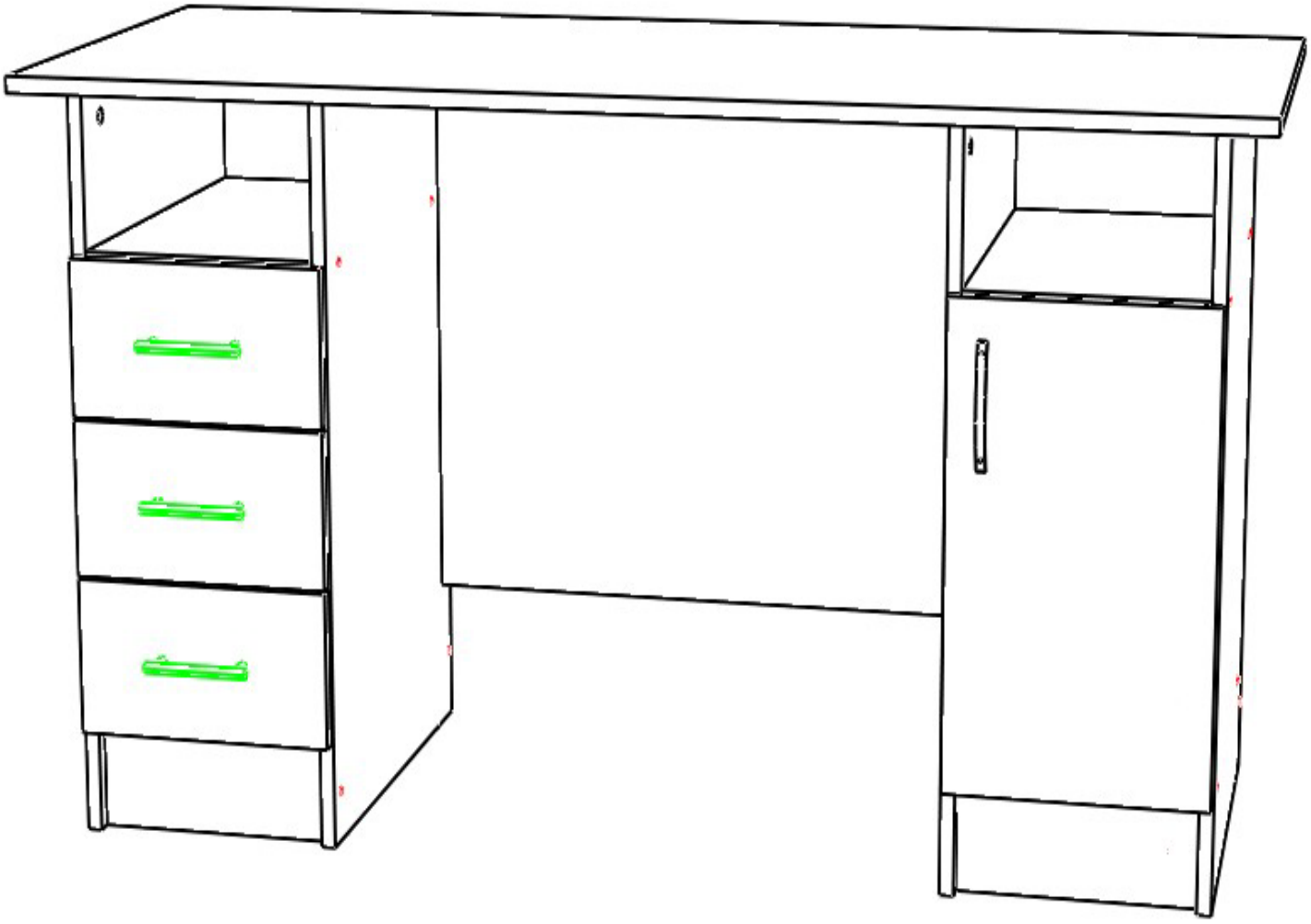
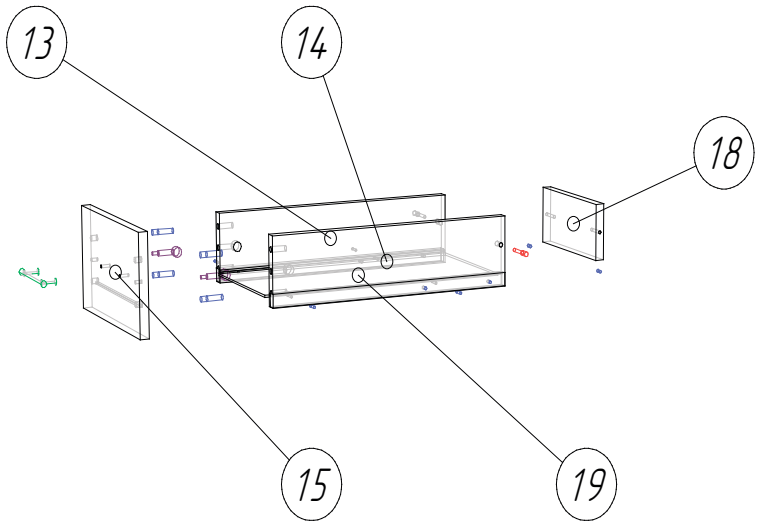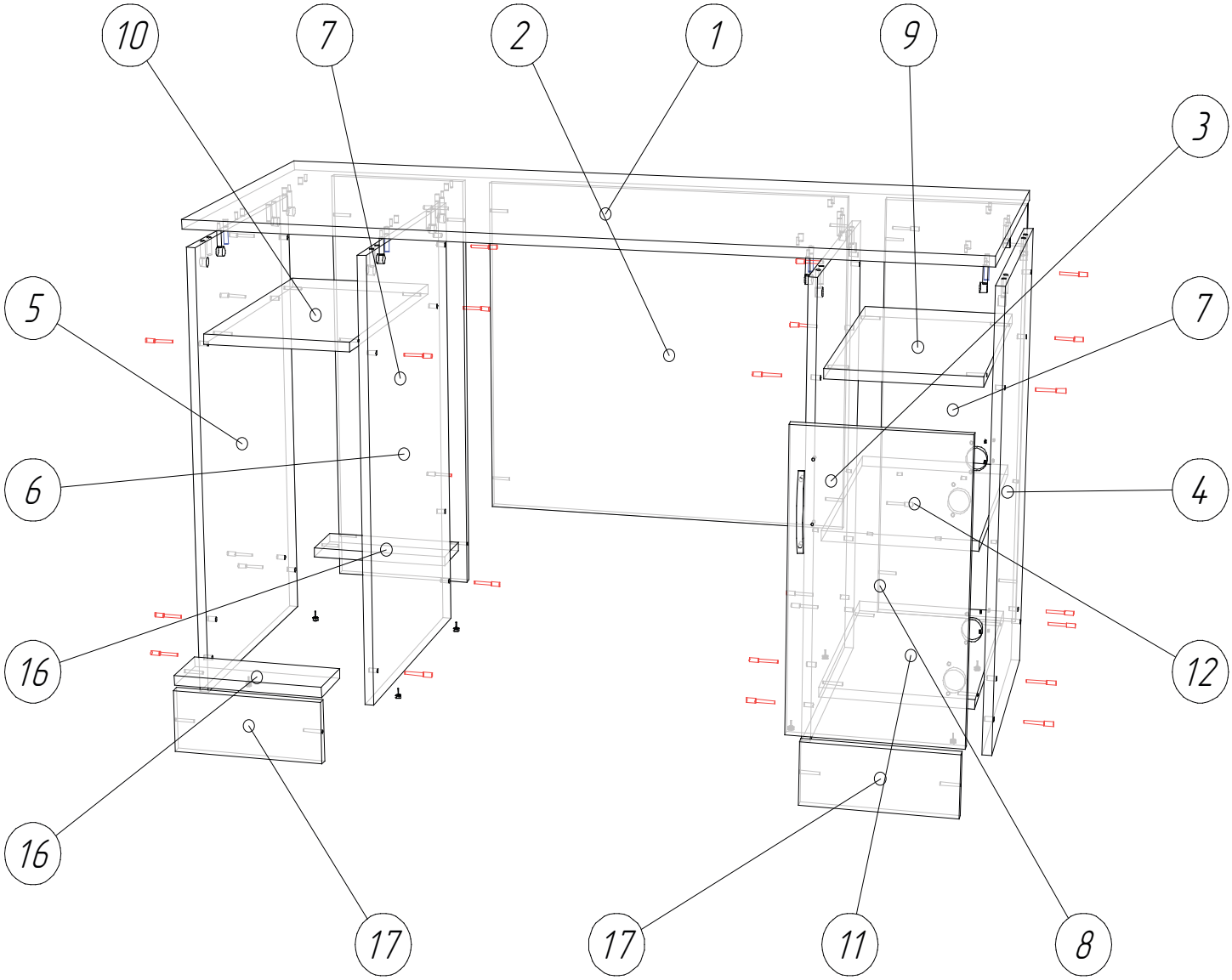
№	Найменування	Кіл-ть	Готова деталь	
			Довжина	Ширина
1	Столешница	1	1404	604
2	Царга	1	580,5	700
3	Стоевая тумбы	1	730	500,9
4	Стоевая тумбы	1	730	500,9
5	Стоевая тумбы	1	730	500,9
6	Стоевая тумбы	1	730	500,9
7	Задн.стенка.	2	730	268
8	Дверь	1	467	295
9	Полка	1	268	484,5
10	Горизонтальная	1	268	484,5
11	Полка	1	268	483,5
12	Полка	1	268	483,5
13	Боковина ящика левая	3	450,5	105,9
14	Боковина ящика правая	3	450,5	105,9
15	Фасад ящика	3	153,5	295
16	Стяжка	2	268	100,5
17	Цоколь	2	100	268
18	Задняя панель ящика	3	211	86,3
19	Дно ящика	3	218	453,5